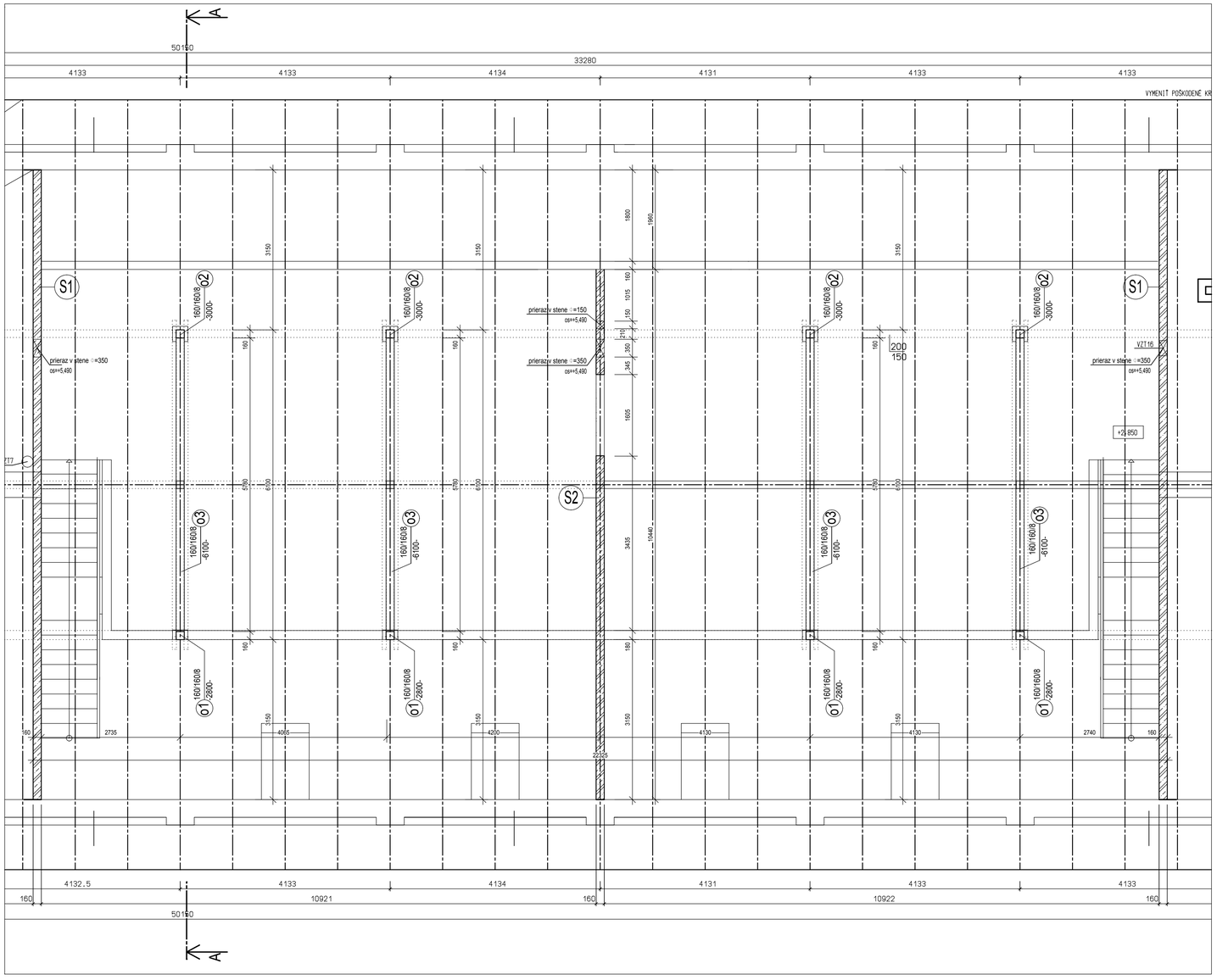

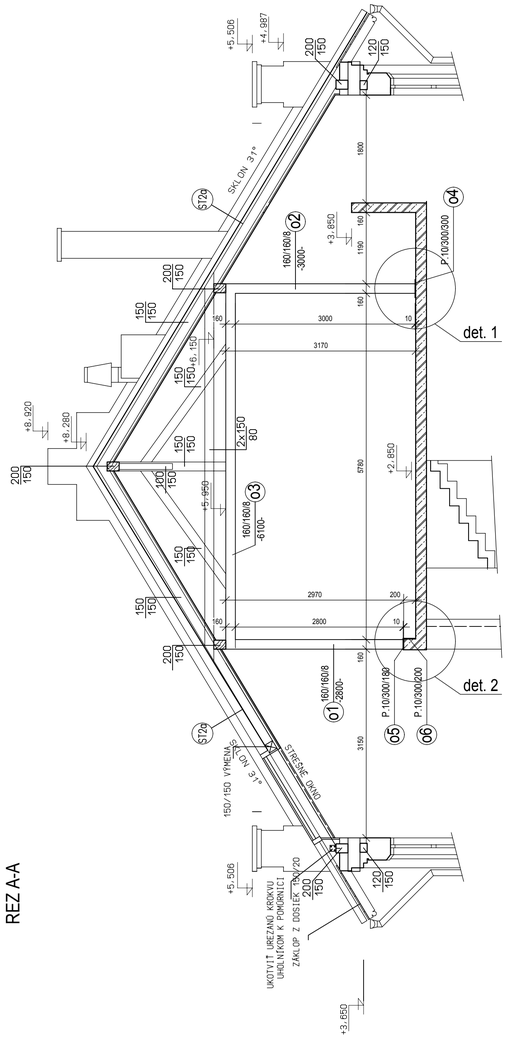

REZ A-A

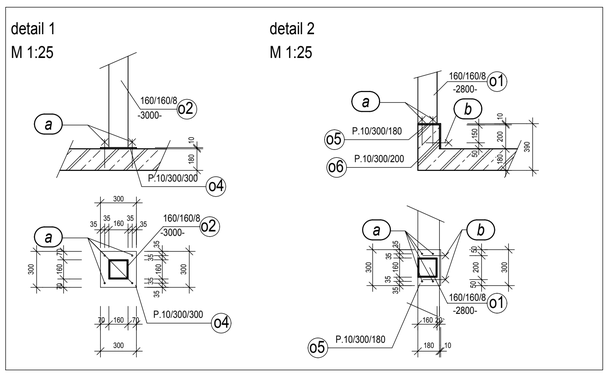

VÝKAZ MATERIÁLU

položka, pozícia	celkový počet	Prierez, konštrukčný materiál Dĺžka (mm), plošné rozmery (mmxmm)	Dĺžka (bm) Plocha (m^2)	Hmotnosť (kg) kg/m` kg/m^2 kg/100ks	jeden kus	položka spolu
o1	4	160/160/8 - 2800	2,80	37,60	105,28	421,12
o2	4	160/160/8 - 3000	3,00	37,60	112,80	451,20
o3	4	160/180/8 - 6100	6,10	37,60	229,36	917,44
o4	4	P.10/300/300	0,30	23,55	7,07	28,26
o5	4	P.10/300/180	0,18	23,55	4,24	16,96
o6	4	P.10/300/200	0,20	23,55	4,71	18,84
		Hmotnosť materiálu				1853,82
		Prirážka na zvary a spoje cca 7%				92,69
		Celková hmotnosť				1946,51

VÝKAZ KOTIEV

(a) CHEMICKÁ KOTVA DO BETÓNU MECH. VLASTNOSTÍ M12; dl.=150mm; CELKOVO 32ks

(b) CHEMICKÁ KOTVA DO BETÓNU MECH. VLASTNOSTÍ M12; dl.=120mm; CELKOVO 8ks

POZNÁMKA:

- PRED REALIZÁCIOU ZAMERAŤ SKUTOČNÉ ROZMERY NA STAVBE. DISPROPORCIE OPROTI PROJEKTOVEJ DOKUMENTÁCII KONZULTOVAŤ S PROJEKTANTOM
- AKÉKOĽVEK ZMENY V NOSNEJ KONŠTRUKCII JE NUTNÉ KONZULTOVAŤ SO ZODPOVEDNÝM PROJEKTANTOM.
- DIELENSKÉ A MONTÁŽNE STYKY OCEĽOVÝCH KONŠTRUKČNÝCH PRVKOV RIEŠIŤ ZVÁRANÉ PRIEBEŽNÝM ZVARMI PRÍSLUŠNÉHO DRUHU A VELKOSTI. VELKOSŤ A DRUH ZVARU VOLIŤ PODĽA KONŠTRUKČNÝCH ZÁSAD A S OHĽADOM NA HRÚBKU MATERIÁLOV POUŽITÝCH V DANOM STYKU
- KONŠTRUKCIU OPATRIŤ OCHRANNÝM NÁTEROVÝM SYSTÉMOM. POUŽIŤ NÁTER NA BÁZE VODOUREDITEĽNÝCH ALEBO SYNTETICKÝCH
- FAREBE SKLADBA SYSTÉMU: 1x FARBA ZÁKLADNÁ; 2x NÁTER KRYCÍ (EMAIL)
- DREVENÉ NOSNÉ PRVKY SÚ SPRACOVANÉ A VYKÁZANÉ V STAVEBNEJ ČASTI DOKUMENTÁCIE
- TÁTO DOKUMENTÁCIA NENAHRÁDZA DIELENSKÚ (VÝROBNÚ) DOKUMENTÁCIU. PRE PRESNÉ ZHOTOVENIE KONŠTRUKCÍ DOPORÚČUJEM TAKÚTO DOKUMENTÁCIU VYHOTOVIŤ.

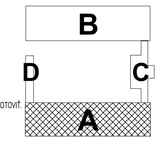

OCEĽ S235

SADA

SÚRADNICOVÝ SYSTÉM: JTSK
VÝŠKOVÝ SYSTÉM: Bpv

±0,000=

HUMA '90

ŽUPNÉ NÁMESTIE 9
949 01 NITRA

AUTOR NÁVRHU DOSTAVBY	ING. L. HOLEČŠOVSKÝ, ING. ARCH. V. JARABICA
HLAV. RIEŠITEĽ ÚLOHY	ING. L. HOLEČŠOVSKÝ, ING. ARCH. V. JARABICA
ZODPOVEDNÝ PROJEKTANT	ING. M. VAŇUS
KRESLIL	ING. A. ARPÁŠ
INVESTOR - OBSTARÁVATEĽ	MESTO NITRA, STEFÁNIKOVA TRIEDA č. 60, 950 06 NITRA
NÁZOV	MATERSKÁ ŠKOLA KASÁRNE POD ZOBOROM NITRA PRESTAVBA A PRÍSTAVBA OBJEKTU NA MARTINSKOM VRCHU V NITRE
OBSAH	TVAR PODKROVIA - ČASŤ A

STUPEŇ	PROJEKT
DÁTUM	6/2016
FORMÁT	8xA4
ČASŤ	E1.2.3
STAV. OBJEKT	SO 01
PROFESIA	STATIKA
C.PRÍL.: A7	MIERKA 1:50